Hohlbolzenkette C2082HP-1 Langglieder - ELITE

Materialnummer: lf4ca82a37f95
Verpackungseinheit: 5m

Marke: ELITE
Ausführung: Langglieder

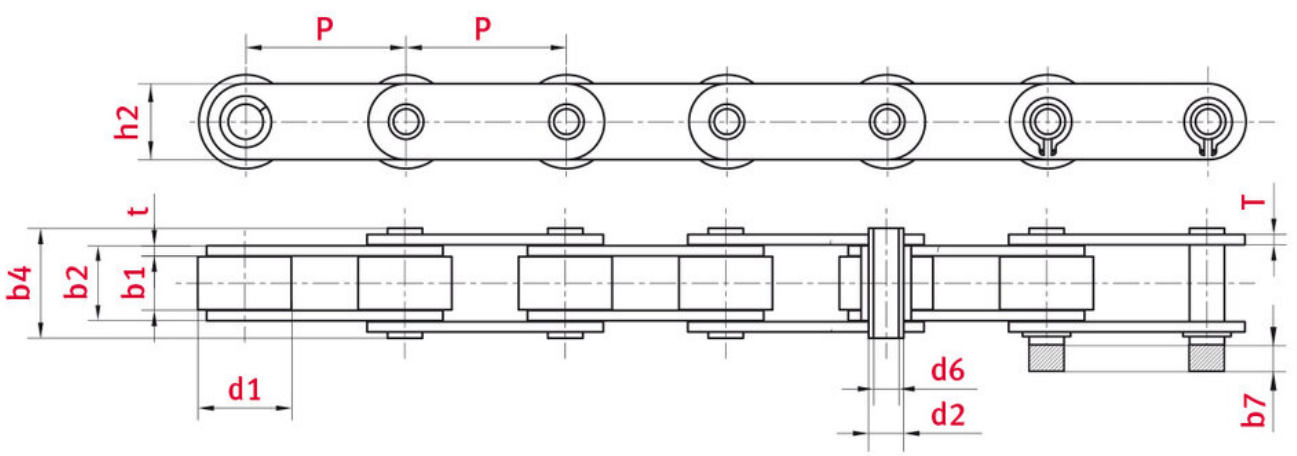

Technische Daten

ROLLENKETTE	2082
Teilung p (mm)	50,8
Lichte Weite b1 min. (mm)	15,75
Rollendurchmesser d1 max. (mm)	28,58

Bolzendurchmesser d2 max. (mm)	11,4
Bolzenlänge b4 max. (mm)	32,4
Hohlbolzen-Innendurchmesser d6 min. (mm)	8,05
Max. zusätzl. Länge für Verschlussglieder b7 max. (mm)	1,8
Laschendicke Ti/To (mm)	3,25
Laschenhöhe h2 max. (mm) (JWIS: g)	23,2
Min. Bruchkraft ISO/DIN Standard FU (kN)	50
Gewicht pro Meter (kg)	2,82
Gelenkfläche f (cm²)	2,58

Produktinformationen

Die Gelenke der Hohlbolzen-Rollenketten sind ähnlich aufgebaut wie die der Rollenketten nach ISO und bestehen aus Bolzen, Buchse und Schonrolle. Aus diesem Grund passen die meisten dieser Ketten auf dieselben Kettenräder wie die entsprechenden Norm-Ketten.

ELITE-Highlights

- Lieferbar auf Basis baugleicher Ketten nach ISO 1275 oder als Sonderketten
- Nahtlose, einsatzgehärtete Rollen mit hoher Verschleißfestigkeit
- Hohlbolzen in der Regel aus nahtlosem Präzisionsstahlrohr zur Verbesserung der Präzision und Verschleißfestigkeit
- Bei Bedarf liefert iwis die Ketten ausgemessen, um einen exakten Parallellauf zu gewährleisten

Anwendungsgebiete

- Fördertechnik
- Lebensmittelindustrie
- Mess- und Prüftechnik
- Zuführ- und Automatisierungstechnik

JETZT DIREKT ONLINE ANFRAGEN ODER BESTELLEN

https://www.iwis.com/de-de/produkte-services/hohlbolzenkette-c2082hp-1-langglieder-elite~p3999

Hilfreiche Informationen

BERECHNUNGSPROGRAMM

INDUKET - das Berechnungsprogramm für Ingenieure.

iwis.com/induket

KETTENAUSLEGUNG

Richtige Antriebslösung für Ihre Herausforderung.

chaindrive@iwis.com

SERVICES

Kettenfinder, CAD-Datenbank, Handbuch Kettentechnik und mehr.

iwis.com/service