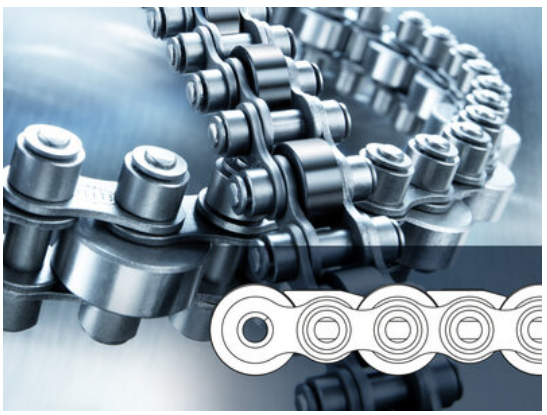

Stauförderkette 12B-1 Stahl-Staurolle mit Finger- und Teileschutz - ELITE

Materialnummer: I0cc797a6c50e
Verpackungseinheit: 5m

Marke: ELITE
Ausführung: Stahl-Staurolle mit Finger- und Teileschutz

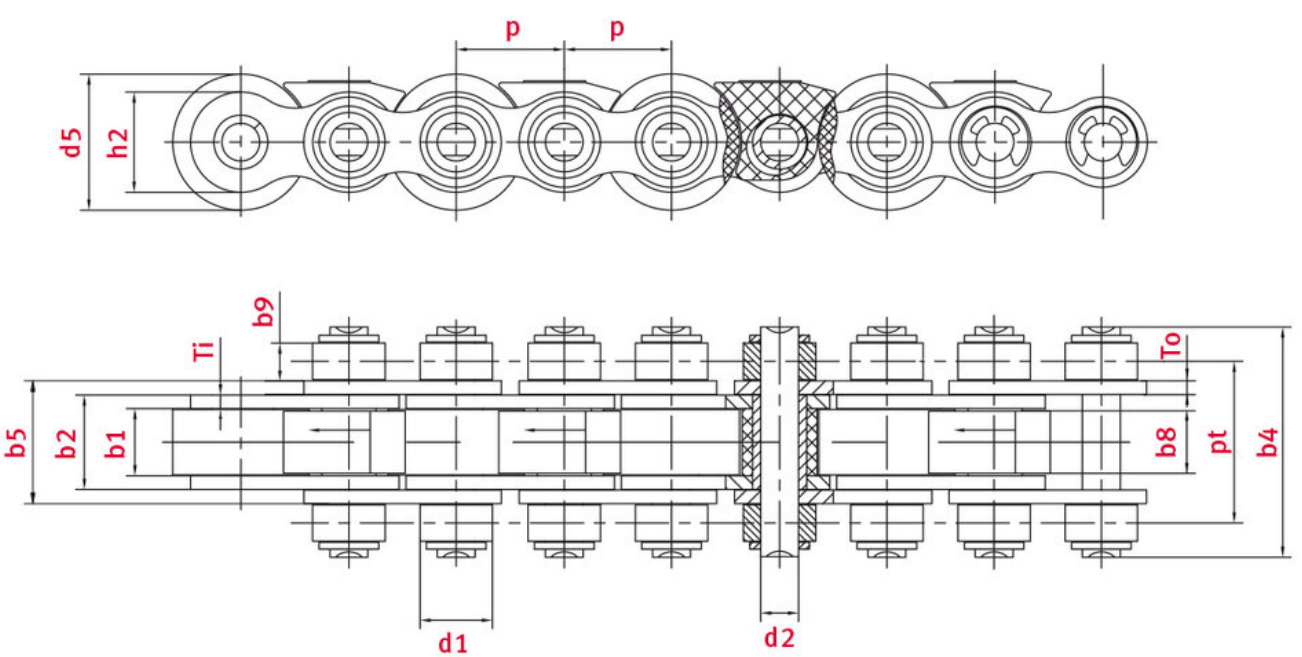

Technische Daten

STAUFÖRDERKETTE	12B
Teilung p (mm)	19,05
Lichte Weite b1 min. (mm)	11,68

Rollendurchmesser d1 max. (mm)	12,07
Bolzendurchmesser d2 max. (mm)	5,72
Bolzenlänge b4 max. (mm)	43
Breite über Außenlaschen b5 max. (mm) (JWIS: b4)	19,55
Stützrollenbreite b9 (mm)	8,8
Staurollen Durchmesser d5 (mm) (JWIS: D)	26
Staurollenbreite b8 (mm) (JWIS: b)	11
Laschendicke Ti/To (mm)	1,85 / 1,85
Laschenhöhe h2 max. (mm) (JWIS: g)	16,13
Gewicht pro Meter (kg)	3,2
Gelenkfläche f (cm²)	0,88
Querteilung pt (mm) (JWIS: e)	29,2
Max. Last pro Förderrolle (N)	140
Max. zulässige Kettenzugkraft (N)	2250

Produktinformationen

Bei den ELITE-Stauförderketten mit 100%igem Finger- und Teileschutz wird der Zwischenraum von einer Staurolle zur nächsten optimal abgedeckt. Das Eindringen von Kleinteilen, die zum Verklemmen der Rollen bzw. des Kettengliedes führen würden, wird verhindert. Ebenfalls verhindert diese Abdeckung ein Eingreifen der Finger während des Förderbetriebes und dient so als aktive Prävention hinsichtlich der zunehmenden Auflagen des Arbeitsschutzes.

Vorteile gegenüber anderen Staurollenketten

- 100%ige Abdeckung des Freiraums in Abstimmung des Kettentyps zu den geforderten Umlenkradien
- Kein Ablösen des Kunststoffclip durch feste Montage im Innenglied
- Stabile Ausführung
- Kein Verklemmen der Kette bei der Umlenkung
- Keine Reibung an der Staurolle
- Selbstjustierung des Clip nach der Umlenkung
- Keine abrasive Beanspruchung des Transportgutes (Werkstückträger)
- Keine flächige Abnutzung der Rollen durch Stillstand, da ein Eindringen von Fremdkörpern verhindert wird.
- Kunststoffteile elektrisch leitfähig

Anwendungsgebiete

- Automobilindustrie
- Logistiksysteme, Lagertechnik
- Fördertechnik
- Elektronikindustrie und Leiterplattenfertigung

JETZT DIREKT ONLINE ANFRAGEN ODER BESTELLEN

https://www.iwis.com/de-de/produkte-services/staufoerderkette-12b-1-stahl-staurolle-mit-finger-und-teileschutz-elite~p4012

Hilfreiche Informationen

BERECHNUNGSPROGRAMM

INDUKET - das Berechnungsprogramm für Ingenieure.

iwis.com/induket

KETTENAUSLEGUNG

Richtige Antriebslösung für Ihre Herausforderung.

chaindrive@iwis.com

SERVICES

Kettenfinder, CAD-Datenbank, Handbuch Kettentechnik und mehr.

iwis.com/service