Förderkette FVT63 Rollentragkette FV-Serie - ELITE

Materialnummer: l22becd836b8d
Marke: ELITE
Ausführung: Rollentragkette FV-Serie

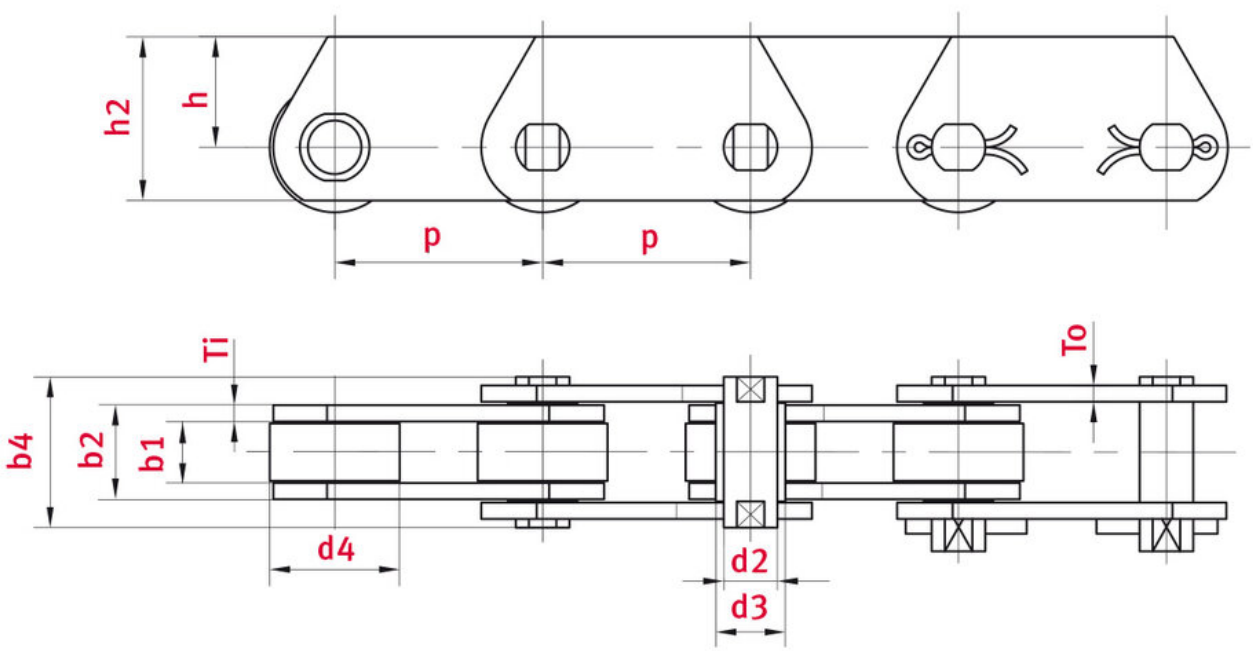

Technische Daten

ROLLENKETTE	FVT63
Teilung p (mm)	125
Lichte Weite b1 min. (mm)	22
Bolzendurchmesser d2 max. (mm)	12

Buchsendurchmesser d3 max. (mm)	18
Bolzenlänge b4 max. (mm)	48.5
Rollendurchmesser große Rolle d4 max. (mm)	40
Laschendicke Ti/To (mm)	4
Laschenhöhe h2 max. (mm) (JWIS: g)	40
Höhe Mitte Kette bis Oberkante Zahnprofil h (mm)	25
Min. Bruchkraft ISO/DIN Standard FU (kN)	63
Gelenkfläche f (cm²)	3.7

Produktinformationen

Rollentragketten stellen eine Sonderbauform der normalen Buchsenförderketten dar. Hierbei sind die Laschen außermittig gelocht, so dass das Transportgut ohne weiteres Anbauteil direkt auf der Kette transportiert werden kann.

ELITE-Highlights

- Bolzen aus legiertem Einsatz- oder Vergütungstahl
- Buchsen nahtlos, einsatzgehärtet
- Laschen aus Vergütungsstahl
- Rollen baugrößenabhängig Einsatz- oder induktiv gehärtet

Anwendungsgebiete

- Holzindustrie
- Stahlindustrie
- Automobilindustrie
- Schüttgutindustrie
- Umwelttechnik, Recyclingindustrie

JETZT DIREKT ONLINE ANFRAGEN ODER BESTELLEN

https://www.iwis.com/de-de/produkte-services/foerderkette-fvt63-rollentragkette-fv-serie-elite~p4384

Hilfreiche Informationen

BERECHNUNGSPROGRAMM

INDUKET - das Berechnungsprogramm für Ingenieure.

iwis.com/induket

KETTENAUSLEGUNG

Richtige Antriebslösung für Ihre Herausforderung.

chaindrive@iwis.com

SERVICES

Kettenfinder, CAD-Datenbank, Handbuch Kettentechnik und mehr.

iwis.com/service