Hohlbolzenkette FVC180 FVC-Serie - ELITE

Materialnummer: I448cb7eda037
Marke: ELITE
Ausführung: FVC-Serie

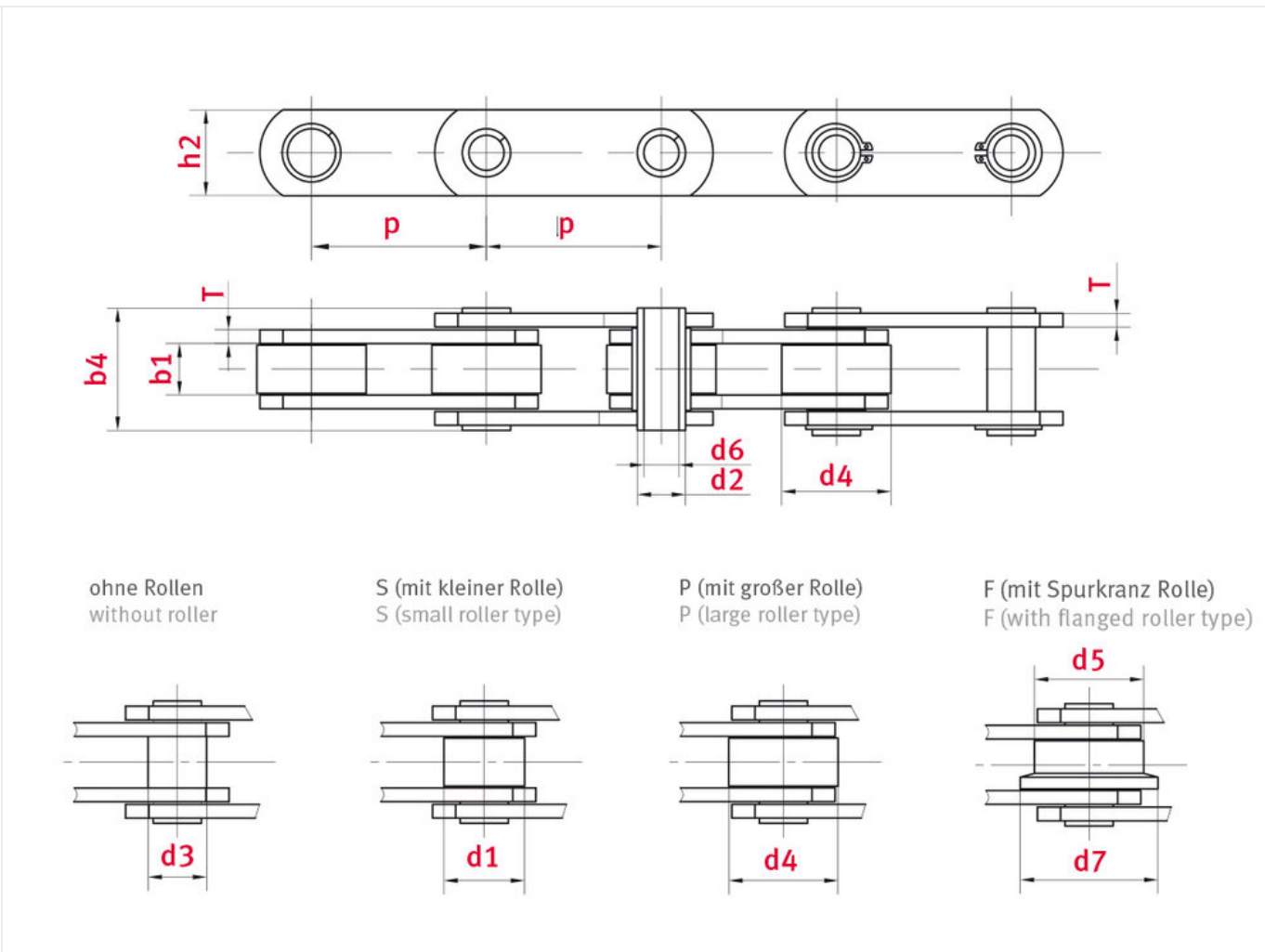

Technische Daten

ROLLENKETTE	FVC180
Teilung p (mm)	250
Lichte Weite b1 min. (mm)	45
Rollendurchmesser d1 max. (mm)	42

Bolzendurchmesser d2 max. (mm)	20
Buchsendurchmesser d3 max. (mm)	30
Bolzenlänge b4 max. (mm)	88
Hohlbolzen-Innendurchmesser d6 min. (mm)	14
Rollendurchmesser große Rolle d4 max. (mm)	70
Bundlaufrollendurchmesser d7 (mm)	125
Laschendicke Ti/To (mm)	8
Laschenhöhe h2 max. (mm) (JWIS: g)	50
Min. Bruchkraft ISO/DIN Standard FU (kN)	145
Gelenkfläche f (cm^2)	12.2

Produktinformationen

Hohlbolzenketten werden für eine Vielzahl von Förderaufgaben in der Industrie eingesetzt. Da die Ketten als Doppelstrangketten eingesetzt werden, bieten wir an, die Ketten paarweise zu vermessen.

Highlights:

- Lieferbar auf Basis baugleicher Ketten nach ISO 606 oder als Sonderketten
- Alle ELITE-Kettenlaschen verfügen über besonders hohe Traganteile durch Anwendung von Fertigungsprozessen wie Feinstanzung oder Kugelkalibrierung
- Nahtlose, einsatzgehärtete Rollen mit hoher Verschleißfestigkeit
- Hohlbolzen in der Regel aus nahtlosem Präzisionsstahlrohr zur Verbesserung der Präzision und Verschleißfestigkeit
- Bei Bedarf liefert iwis die Ketten ausgemessen, um einen exakten Parallellauf zu gewährleisten

Anwendungsgebiete

- Holzindustrie
- Stahlindustrie
- Automobilindustrie
- Schüttgutindustrie
- Umwelttechnik, Recyclingindustrie

JETZT DIREKT ONLINE ANFRAGEN ODER BESTELLEN

https://www.iwis.com/de-de/produkte-services/hohlbolzenkette-fvc180-fvc-serie-elite~p4480

Hilfreiche Informationen

BERECHNUNGSPROGRAMM

INDUKET - das Berechnungsprogramm für Ingenieure.

iwis.com/induket

KETTENAUSLEGUNG

Richtige Antriebslösung für Ihre Herausforderung.

chaindrive@iwis.com

SERVICES

Kettenfinder, CAD-Datenbank, Handbuch Kettentechnik und mehr.

iwis.com/service